VOLTRAX®

HEAVY DUTY PERFORMANCE

www.voltrax.ec

LOVOL
CONSTRUCTION MACHINERY

FR26F-U

MINI EXCAVADORA

2.8 TONELADAS

RENDIMIENTO | CONFIABILIDAD | DURABILIDAD

VOLTRAX

Líderes en maquinaria pesada diseñada para ofrecer potencia, durabilidad y rendimiento en los entornos más exigentes. Con un enfoque en innovación y calidad, proporcionamos equipos de última generación, desde mini excavadoras, excavadoras, tractores hasta montacargas, ideales para la construcción, minería, agricultura y logística.

www.voltrax.ec info@voltrax.ec 099 474 8304 @voltrax.ec

LOVOL
CONSTRUCTION MACHINERY

YANMAR

Motor Japones
YANMAR 3TNV80F

15.2 kW / 21 HP
EURO V

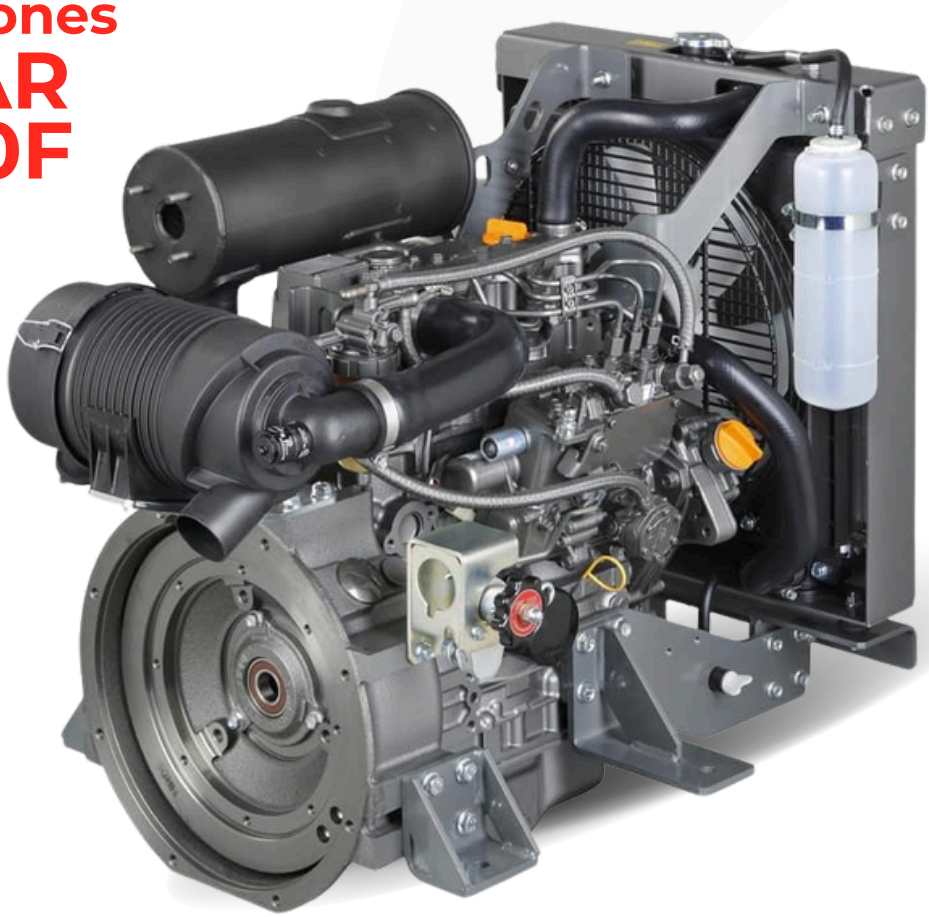

VOLTRAX

Líderes en maquinaria pesada diseñada para ofrecer potencia, durabilidad y rendimiento en los entornos más exigentes. Con un enfoque en innovación y calidad, proporcionamos equipos de última generación, desde mini excavadoras, excavadoras, tractores hasta montacargas, ideales para la construcción, minería, agricultura y logística.

www.voltrax.ec info@voltrax.ec 099 474 8304 @voltrax.ec

LOVOL
CONSTRUCTION MACHINERY

Motor

YANMAR

Modelo de motor	YANMAR 3TNV80F-SN
Número de cilindros	3
Par máximo/Velocidad máxima	63~67.3/1800±100N·m/rpm
Cilindrada	1.267L

Sistema Hidráulico

Hengli
HENGLI HYDRAULIC

Caudal máximo de la bomba principal	90L/min
Presión de la válvula de seguridad principal	24MPa

Rendimiento Principal

Fuerza de excavación de la cuchara	27.5kN
Fuerza de excavación del brazo	14.2kN
Fuerza de tracción máxima	25kN
Velocidad máxima de marcha	4.5km/h
Velocidad mínima de marcha	2.5km/h
Velocidad de rotación	10r/min
Capacidad de ascenso	30°
Presión sobre el suelo	26.7kPa

Capacidad de Aceite

Depósito de combustible	33L
Depósito hidráulico	31L
Aceite de motor	3.4L

Potencia nominal	**15.2kW/2500rpm**
Peso operativo	**2800kg**
Capacidad del cucharón	**0.08**

VOLTRAX

Líderes en maquinaria pesada diseñada para ofrecer potencia, durabilidad y rendimiento en los entornos más exigentes. Con un enfoque en innovación y calidad, proporcionamos equipos de última generación, desde mini excavadoras, excavadoras, tractores hasta montacargas, ideales para la construcción, minería, agricultura y logística.

www.voltrax.ec info@voltrax.ec 099 474 8304 @voltrax.ec

FLEXIBILIDAD

1. **Diseño sin cola** - Radio de giro: 775 mm
2. **Desplazamiento lateral de la pluma** - Funcionamiento en espacios reducidos.
3. **Adaptación universal** - Fácil integración con diversos accesorios de control electrónico.

FIABILIDAD

Válvula antideflagrante en el conjunto de la pluma y la cuchara.

- Evita caídas y salpicaduras de aceite.

Control de caudal sensible a la carga.

- Distribuye el caudal adecuado según la demanda de la carga.

Amplio rango de trabajo.

- Radio máximo de excavación: 4887 mm.

Gran capacidad de la cuchara.

- Cuchara de 0,08 m³, alta eficiencia.

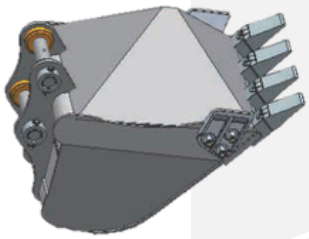

YANMAR

- Motor Yanmar, bajo nivel de ruido.
- Bomba principal sensible a la carga, bajo consumo de combustible.
- Válvula principal sensible a la carga, distribución de caudal adecuada, bajo consumo de combustible.

NACHI
NACHI AMERICA INC.

- Motor rotativo NACHI, alta fiabilidad de los productos importados.
- Motor de traslación NACHI, alta fiabilidad de los productos importados.
- La varilla de la cuchara de la pluma está equipada con una válvula antideflagrante para evitar caídas y salpicaduras de aceite, lo que garantiza mayor seguridad.

EFICIENCIA

AUMENTE SU PRODUCTIVIDAD Y GANANCIAS CON LOS ACCESORIOS LOVOL

Puedes ampliar fácilmente el rendimiento de tu máquina utilizando cualquiera de los diversos accesorios LOVOL. Cada accesorio LOVOL está diseñado para adaptarse al peso y la potencia de la excavadora LOVOL, lo que mejora el rendimiento, la seguridad y la estabilidad.

COMODIDAD

Motor Yanmar

- Bajo nivel de ruido tanto en interiores como en exteriores.

Gran superficie de radiador

- Alto rendimiento de disipación de calor

Amplio campo de visión

- Sin cubierta alrededor de la cabina

  Mango multifuncional para realizar operaciones de trituración, cambio rápido, inclinación con cambio rápido, corte hidráulico y conmutación de una o dos direcciones. Pantalla táctil completa, fácil de usar.

Maneta de piloto multifuncional

- Control electrónico de diversos accesorios

Pantalla táctil completa, arranque con un solo clic.

- El interruptor de llave es fácil de usar.

Acoplador rápido

Martillo hidráulico

Apisonador Hidráulico

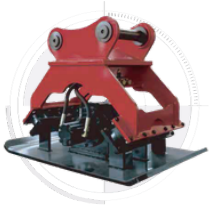

Barrena

Cucharón estándar

ESPECIFICACIONES TÉCNICAS

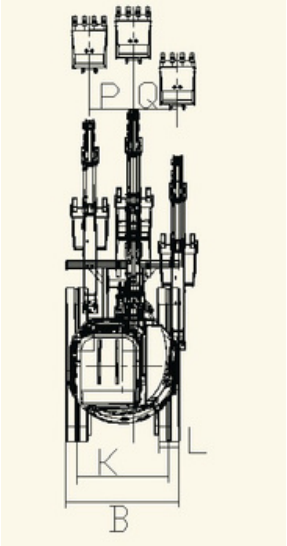

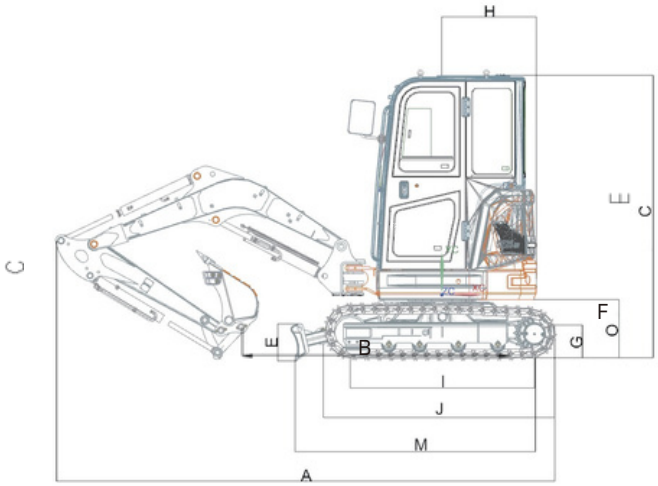

Rango de trabajo

Altura máxima de excavación	1	4480mm
Altura máxima de descarga	2	3098mm
Profundidad máxima de excavación	3	2845mm
Profundidad máxima de excavación vertical	4	2550mm
Radio máximo de excavación	5	4887mm
Radio máximo de excavación en el suelo	6	4768mm

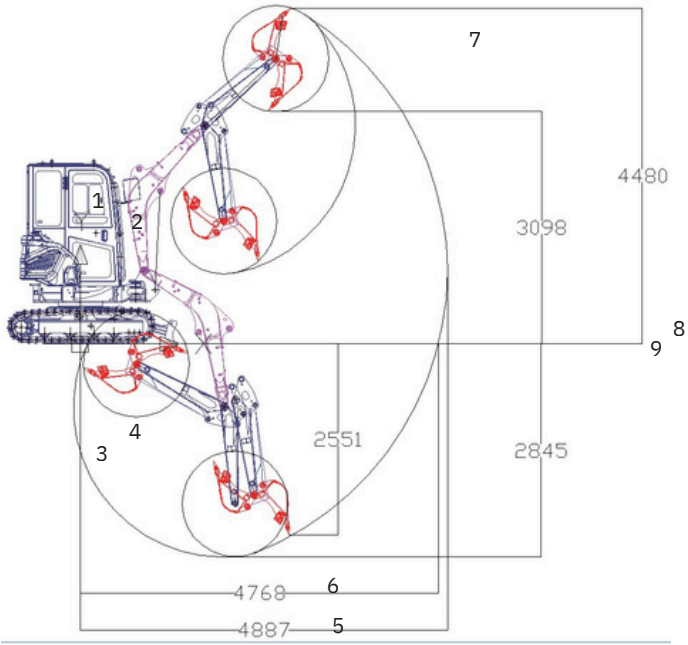

Dimensiones

Longitud de envío	A	4230mm
Ancho de envío	B	1550mm
Altura de la pluma	C	2425mm
Altura de la hoja topadora	D	300mm
Distancia mínima al suelo	E	300mm
Radio de giro de la cola	F	775mm
Longitud hasta el centro de los rodillos	G	1560mm
Longitud de la oruga	H	1990mm
Ancho de la oruga	I	1250mm
Ancho de la zapata de la oruga	J	300mm
Longitud de envío sobre el suelo	K	/
Altura de la placa de la oruga	L	/
Distancia al suelo del contrapeso	M	500mm

Otras especificaciones

Longitud de la pluma		2100mm
Longitud del brazo		1300mm
Número de sección de oruga (a cada lado)		41
Número de rodillo de oruga		4

LOVOL
CONSTRUCTION MACHINERY

FR26F-U

MINI EXCAVADORA

2.8 TONELADAS

RENDIMIENTO | CONFIABILIDAD | DURABILIDAD

Motor Japones
YANMAR 3TNV80F
15.2 kW / 21 HP
EURO V

Sistema Hidráulico
Bomba principal y válvula principal HENGLI de alta precisión.

Desplazamiento y Giro
Motores de desplazamiento y giro NACHI, reconocidos por su durabilidad y fuerza

www.voltrax.ec

VOLTRAX®
HEAVY DUTY PERFORMANCE

LOVOL
CONSTRUCTION

VALTIMG®
LEADING TECHNOLOGY MISSION GOBAL

www.voltrax.ec

info@voltrax.ec 099 474 8304 @voltrax.ec