VOLTRAX®

HEAVY DUTY PERFORMANCE

www.voltrax.ec

VOLTRAX

Líderes en maquinaria pesada diseñada para ofrecer potencia, durabilidad y rendimiento en los entornos más exigentes. Con un enfoque en innovación y calidad, proporcionamos equipos de última generación, desde mini excavadoras, excavadoras, tractores hasta montacargas, ideales para la construcción, minería, agricultura y logística.

www.voltrax.ec info@voltrax.ec 099 474 8304 @voltrax.ec

LEADING TECHNOLOGY MISSION GOBAL

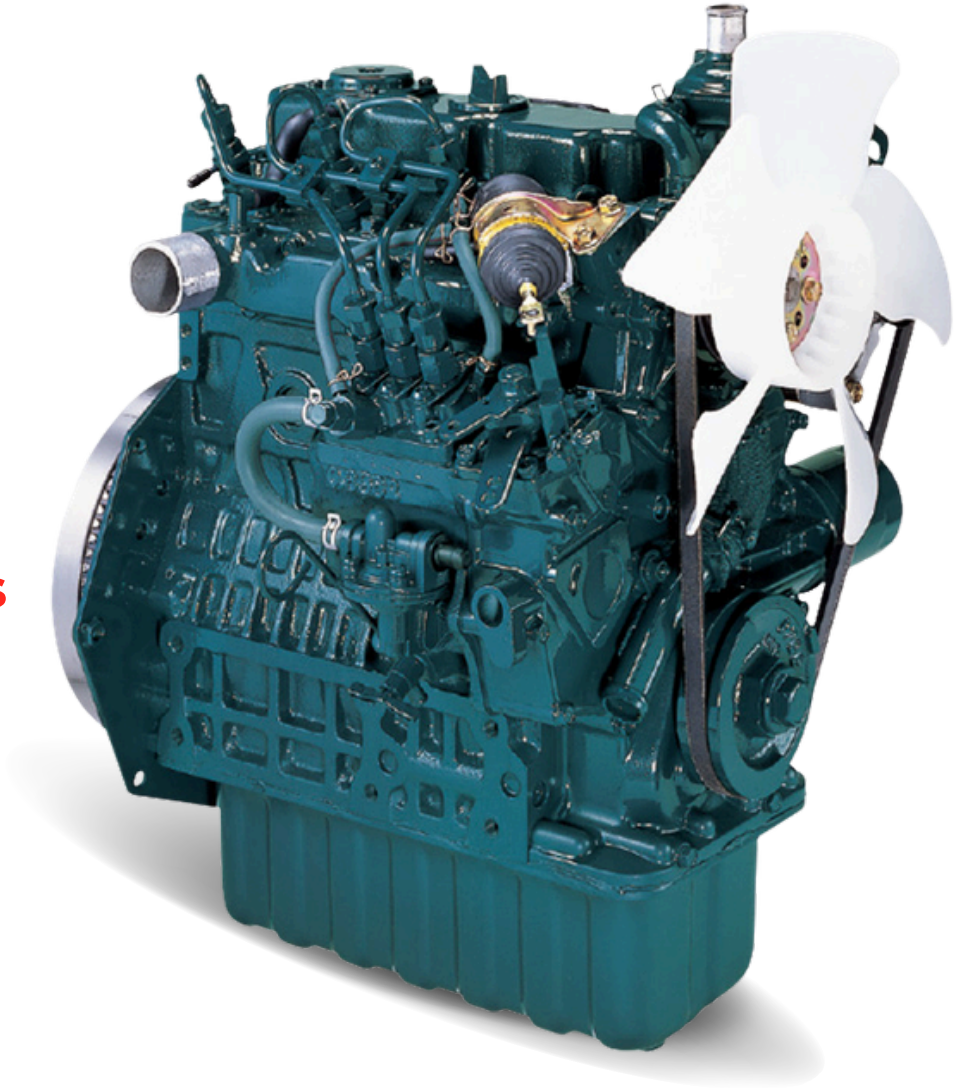

Motor Japones
D1105

15.4 kW / 20,7 HP
EURO V

VOLTRAX

Líderes en maquinaria pesada diseñada para ofrecer potencia, durabilidad y rendimiento en los entornos más exigentes. Con un enfoque en innovación y calidad, proporcionamos equipos de última generación, desde mini excavadoras, excavadoras, tractores hasta montacargas, ideales para la construcción, minería, agricultura y logística.

www.voltrax.ec info@voltrax.ec 099 474 8304 @voltrax.ec

LEADING TECHNOLOGY MISSION GOBAL

PARÁMETROS DE RENDIMIENTO

Modelo		LTE30D
Capacidad del cucharón	m^3	0.1
Velocidad de giro	rmp	1-10
Pendiente	°	58
Fuerza máxima de excavación del cubo	KN	23.5
Fuerza máxima de excavación del palo	KN	14
Modelo de motor		D1105-E4B
Potencia/velocidad	KW/rmp	14/2000
Presión del sistema	Mpa	20.5

ALCANCE DE LA OBRA

Modelo		LTE30D
Altura máxima de excavación	mm	4427
Altura máxima de descarga	mm	3005
Profundidad máxima de excavación	mm	2830
Profundidad máxima de excavación vertical	mm	2500
Radio máximo de excavación	mm	4835
Radio mínimo de giro	mm	2160
Distancia máxima de elevación de la pala del bulldozer	mm	308
Distancia máxima de corte de la cuchilla de la excavadora	mm	360

La cabina es espaciosa y luminosa, con amortiguación de vibraciones y aislamiento acústico, y diseño ergonómico, que es bueno para la operación a largo plazo.

Equipada con un sistema hidráulico sensible a la carga para un control y una distribución precisos de la potencia hidráulica.

Equipada con motor Kubota para cumplir los requisitos de emisiones EPA Euro 5, con potencia suficiente, alto par y bajo consumo de energía.

El sistema piloto funciona con precisión y suavidad, reduce la carga de funcionamiento y mejora la eficiencia y la comodidad de uso.

Robustez Altamente fiable, la rueda dentada para paletas no es fácil de desgastar y mejora la durabilidad de la máquina.

Soldadura totalmente automatizada con soldaduras de alta calidad y más estables.

DIMENSIONES EXTERIORES

Modelo		LTE30D
Dimensiones L*W*H	mm	4195x1550x2480
Cabina alta	mm	2480
Distancia entre ejes	mm	1550
Vía de ruedas	mm	1250
Distancia al suelo mínima	mm	285
Radio de giro de la cola	mm	860

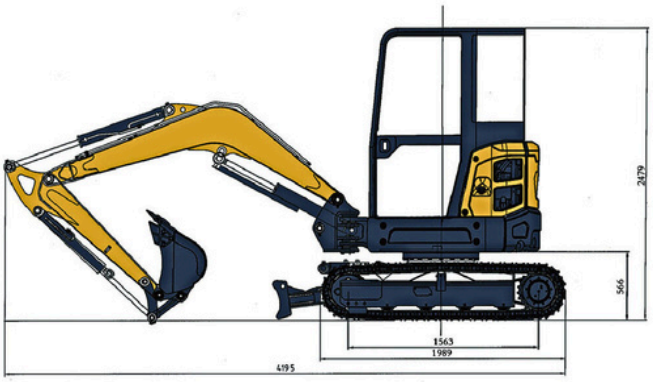

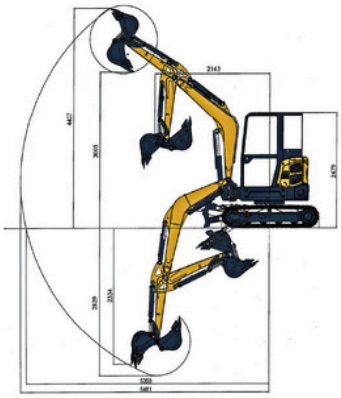

Con la innovación tecnológica, la configuración y los parámetros de nuestros productos seguirán cambiando sin previo aviso.

LTMG®

LEADING TECHNOLOGY MISSION GOBAL

LTE30D

MINI EXCAVADORA

3.0

TONELADAS

RENDIMIENTO | CONFIABILIDAD | DURABILIDAD

www.voltrax.ec

VOLTRAX®
HEAVY DUTY PERFORMANCE

LOVOL
CONSTRUCTION

VALTIMG®
LEADING TECHNOLOGY MISSION GOBAL

www.voltrax.ec

info@voltrax.ec 099 474 8304 @voltrax.ec